Dimensiones generales

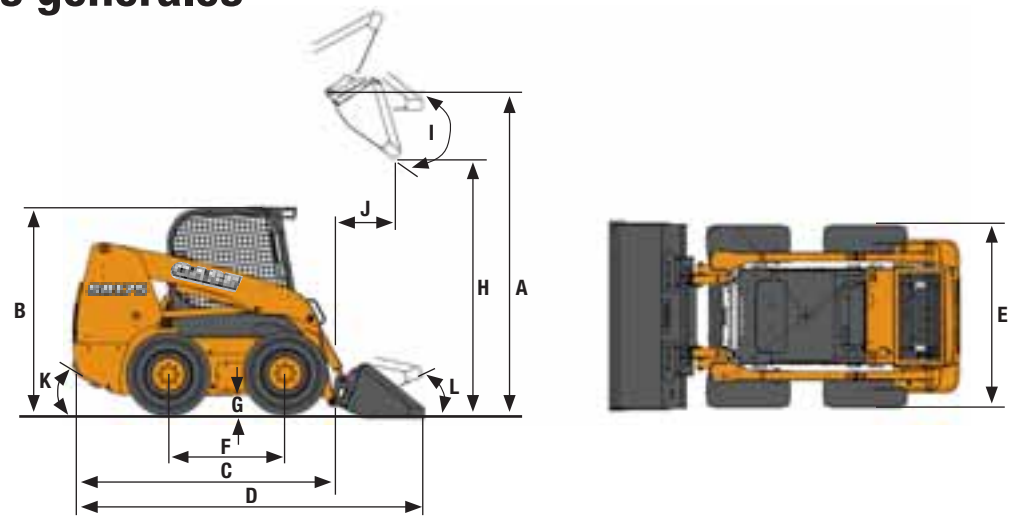

	SR130	SR160	SR175	SV185	SR200
A - Altura hasta el bulón de la cuchara	2.845 mm	2.845 mm	3.099 mm	3.048 mm	3.124 mm
B - Altura hasta parte superior del bastidor ROPS	1.919 mm	1.919 mm	1.974 mm	1.974 mm	1.998 mm
C - Longitud sin implementos	2.435 mm	2.435 mm	2.685 mm	2.710 mm	2.669 mm
D - Longitud con cuchara *	3.028 mm	3.028 mm	3.305 mm	3.345 mm	3.292 mm
E - Anchura total	1.518 mm	1.518 mm	1.678 mm	1.678 mm	1.755 mm
F - Distancia entre ejes	941 mm	941 mm	1.128 mm	1.128 mm	1.128 mm
G - Luz libre	178 mm	178 mm	178 mm	178 mm	203 mm
H - Altura de volteo*	2.246 mm	2.246 mm	2.470 mm	2.377 mm	2.495 mm
I - Ángulo de volteo	40°	40°	40°	52°	40°
J - Alcance de volteo a altura máx.	469 mm	469 mm	542 mm	783 mm	517 mm
K - Ángulo de salida	22°	22°	23°	23°	25°
L - Ángulo de giro (cuchara en el suelo)	26°	26°	32°	35°	31°

*Con cuchara para tierra y metales

Especificaciones

	SR130	SR160	SR175	SV185	SR200
TAMAÑO DE BASTIDOR	bast. pequeño	bast. pequeño	bast. mediano	bast. mediano	bast. mediano
NIVEL DE EMISIONES	T4i / Fase 3A	T4F / Fase 3B	T4F / Fase 3B	T4F / Fase 3B	T4i / Fase 3A
PRESTACIONES					
Carga operativa nominal 50%	590 kg	725 kg	790 kg	840 kg	905 kg
Carga operativa nominal con contrapesos 50%	635 kg	770 kg	835 kg	885 kg	950 kg
Carga de vuelco	1.179 kg	1.455 kg	1.588 kg	1.678 kg	1.814 kg
Fuerza de arranque del cilindro de elevación**	13,0 kN	15,0 kN	17,0 kN	15,3 kN	20,3 kN
Fuerza de arranque del cilindro de la cuchara**	19,0 kN	23,4 kN	32,3 kN	24,7 kN	32,3 kN
MOTOR					
Marca - Modelo del motor	ISM N844L-D (Nat. Asp.)	ISM N844LT-F (Turbo)	ISM N844LTA-DI-F (Turbo)	ISM N844LTA-DI-F (Turbo)	FPT F5C (Turbo)
Cilindrada	2,2 l	2,2 l	2,2 l	2,2 l	3,2 l
Potencia	49 CV @ 2.800 rpm	60 CV @ 2.800 rpm	67 CV @ 2.800 rpm	60 CV @ 2.900 rpm	74 CV @ 2.500rpm
Par máximo	143 Nm @ 1.800 rpm	188 Nm @ 1.800 rpm	208 Nm @ 1.800 rpm	183 Nm @ 1.800 rpm	275 Nm @ 1.400 rpm
VELOCIDAD DE DESPLAZAMIENTO					
Gama baja	12,7 km/h	11,9 km/h	11,9 km/h	11,9 km/h	11,6 km/h
Gama alta (opcional)	NA	NA	18,5 km/h	18,5 km/h	19,2 km/h
SISTEMA HIDRÁULICO					
Caudal de la bomba	59 LPM	70 LPM	78 LPM	78 LPM	85 LPM
Gran caudal opcional	N/A	N/A	116 LPM	116 LPM	116 LPM
Presión de seguridad	210 bar	210 bar	210 bar	210 bar	210 bar
PESO					
Peso en orden de trabajo	2.300 kg	2.505 kg	2.842 kg	2.980 kg	3.130 kg
Peso de envío	2.160 kg	2. 370 kg	2.705 kg	2.840 kg	2.995 kg
CAPACIDAD ÚTIL					
Depósito de combustible	60,5 l	60,5 l	75,5 l	75,5 l	75,5 l

** Fuerzas de arranque estimadas considerando los límites de volcado e hidráulicos.