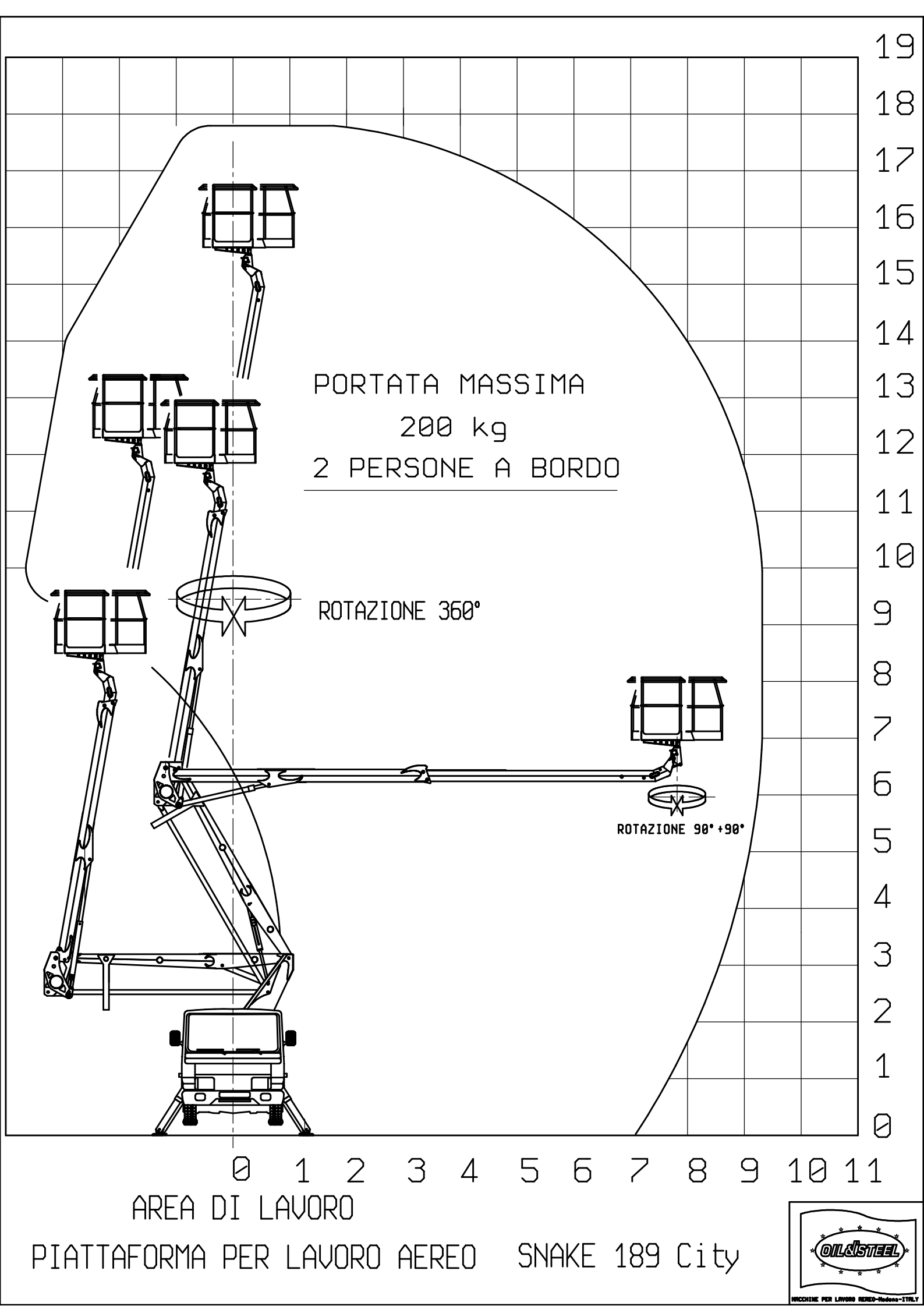

AREA DI LAVORO

PIATTAFORMA PER LAVORO AEREO SNAKE 189 City

OIL&STEEL

MACCHINE PER LAVORO AEREO-Modena-ITALY

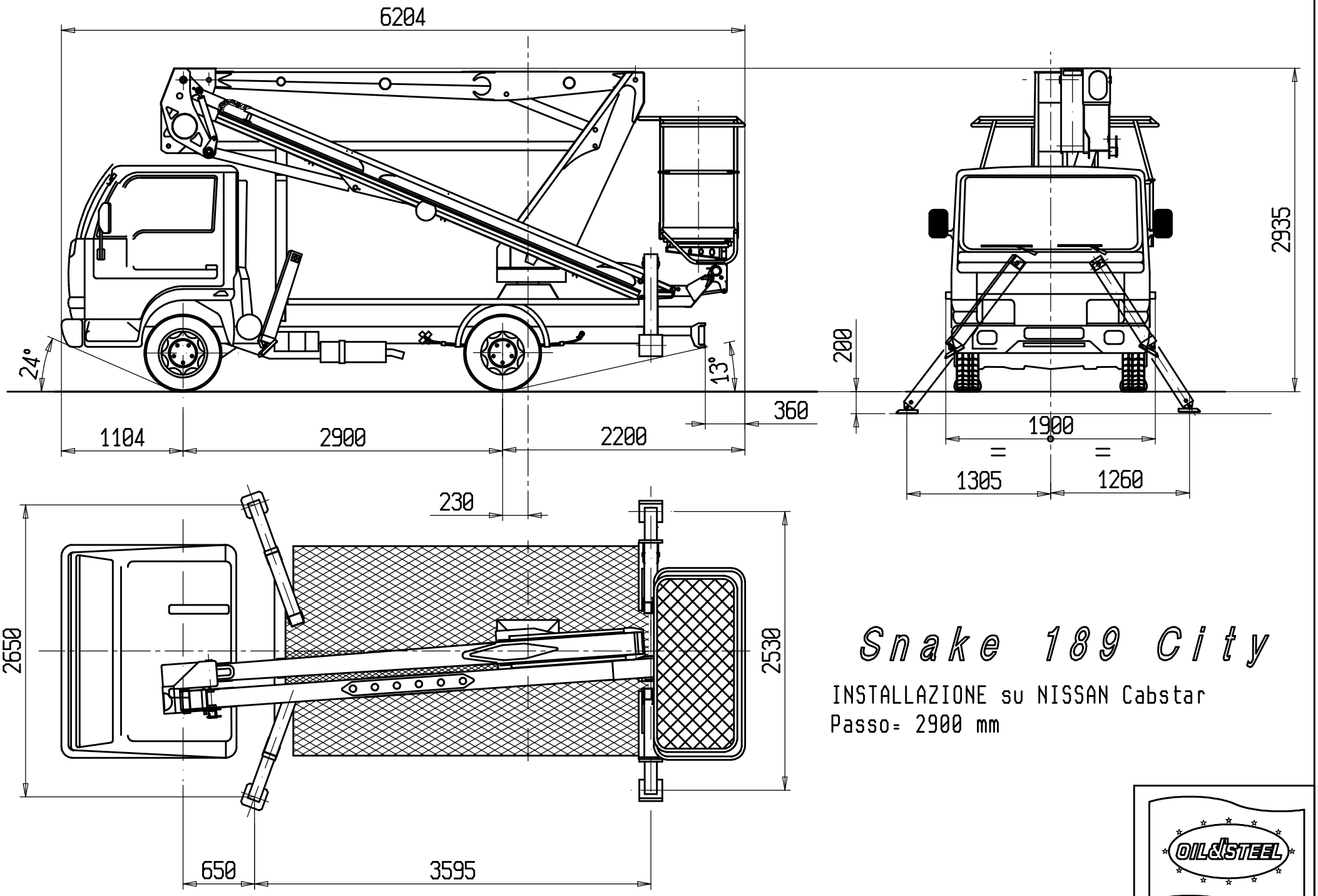

Snake 189 City

INSTALLAZIONE su NISSAN Cabstar

Passo= 2900 mm

OIL&STEEL

MACCHINE PER LAVORO AEREO-Modena-ITALY